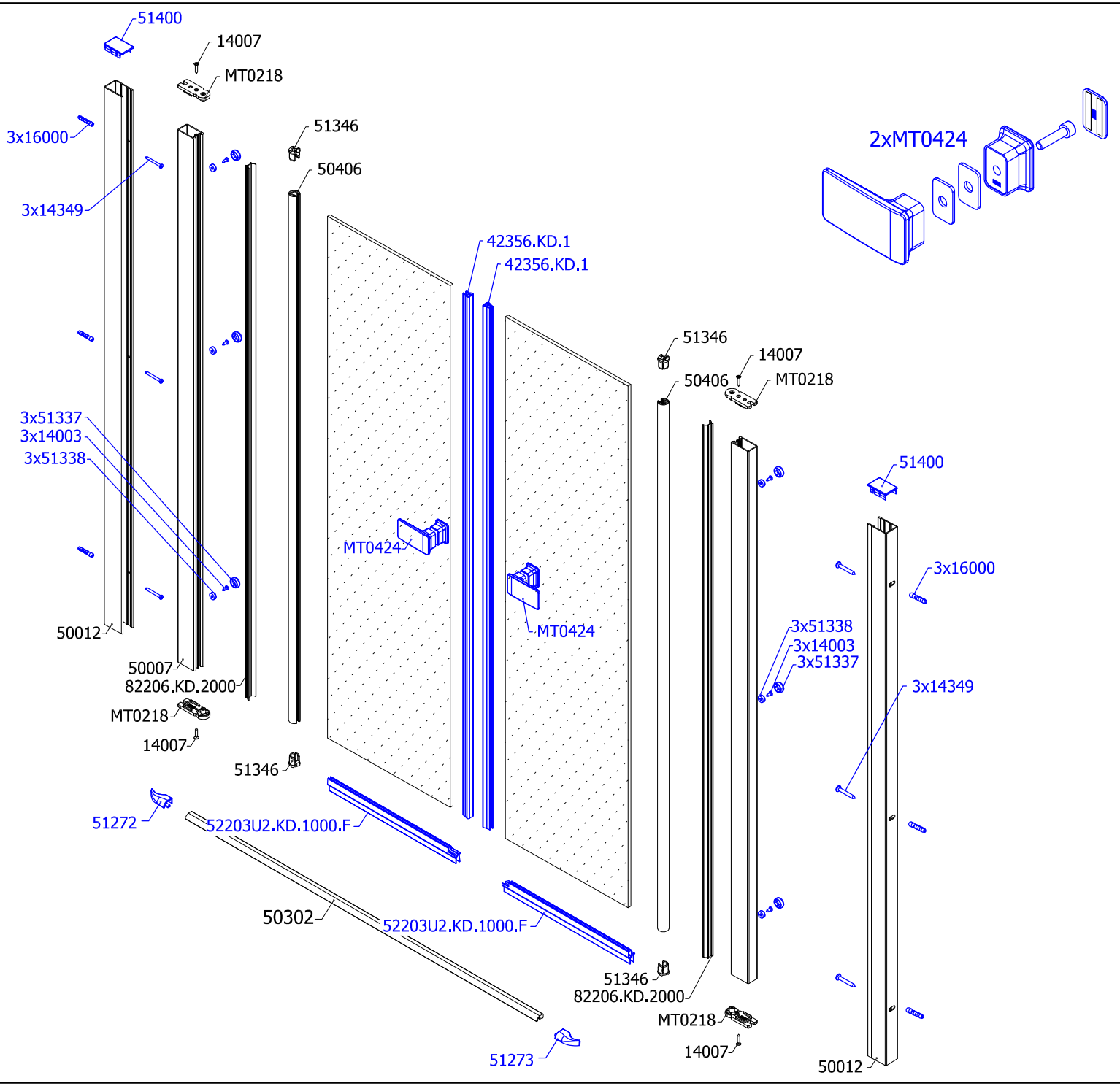
51400
14007
MT0218
3x16000
3x14349
51346
50406
2xMT0424
42356.KD.1
42356.KD.1
51346
14007
50406
MT0218
3x51337
3x14003
3x51338
51400
MT0424
3x16000
MT0424
3x51338
3x14003
3x51337
3x14349
50012
50007
82206.KD.2000
MT0218
14007
51346
51272
52203U2.KD.1000.F
50302
52203U2.KD.1000.F
51346
82206.KD.2000
MT0218
14007
51273
50012