D21S2

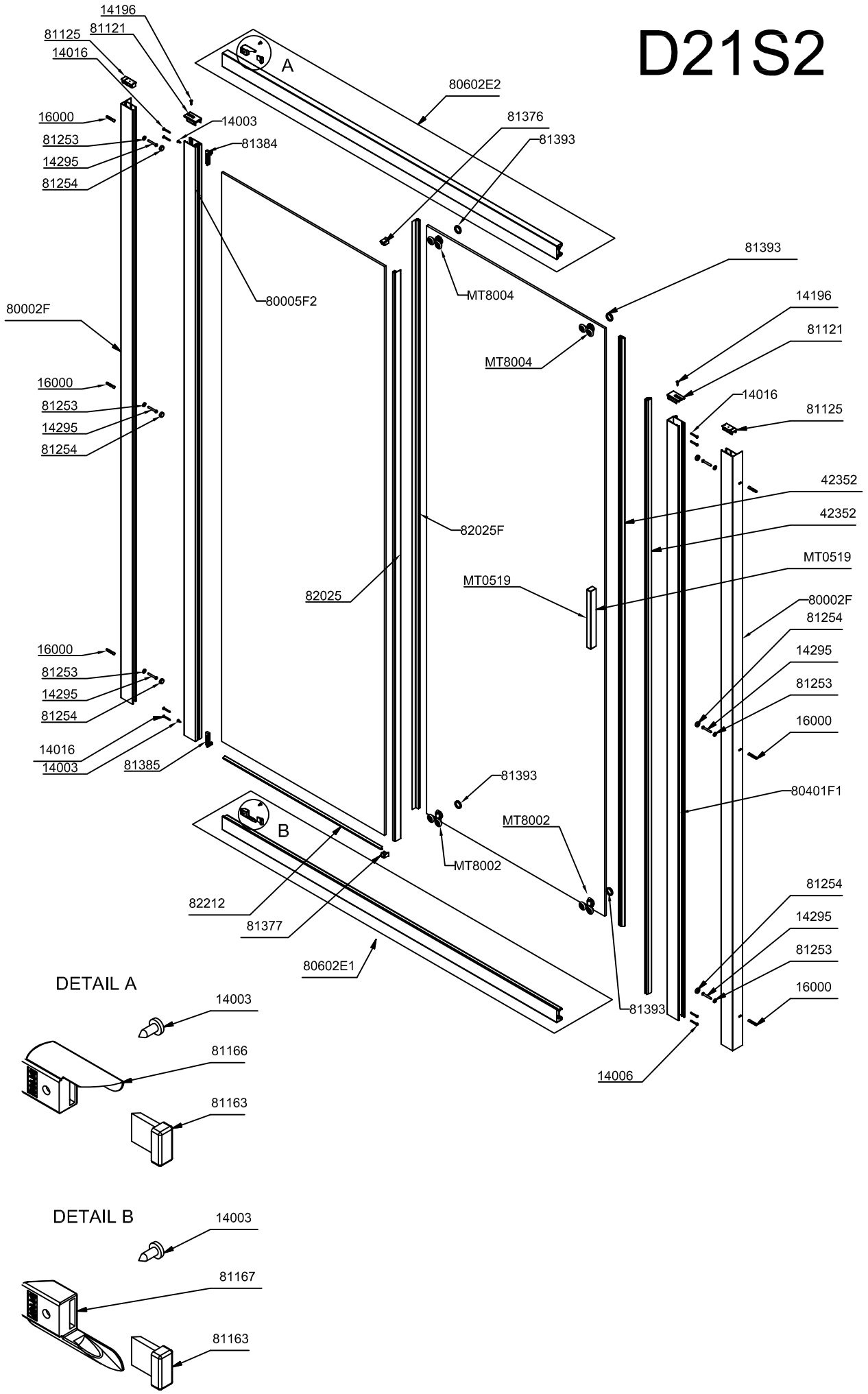
14196
81125
81121
14016
A
80602E2
16000
14003
81376
81253
81384
81393
14295
81254
81393
80005F2
MT8004
80002F
14196
81121
MT8004
16000
14016
81253
81125
14295
81254
42352
42352
82025F
MT0519
MT0519
82025
80002F
81254
16000
14295
81253
81253
14295
81254
16000
14016
14003
81385
81393
80401F1
B
MT8002
MT8002
81254
82212
14295
81377
81253
80602E1
16000
DETAIL A
14003
81393
81166
14006
81163
DETAIL B
14003
81167
81163